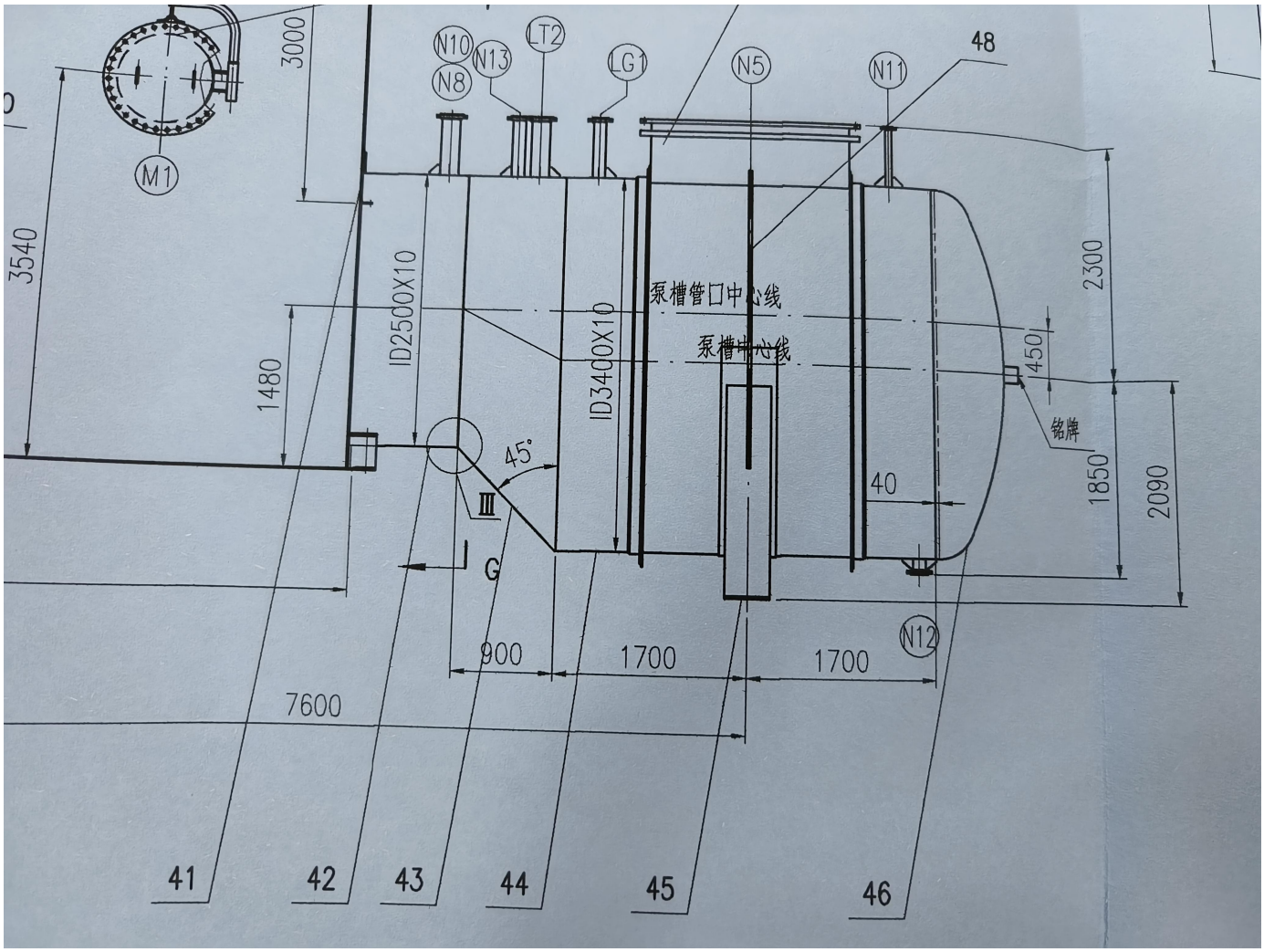
M1
3000
3540
1480
N10
N8
N13
LT2
LG1
N5
N11
48
ID2500X10
ID3400X10
泵槽管口中心线
泵槽中心线
2300
450
铭牌
1850
2090
45°
40
Ⅲ
G
N12
900
1700
1700
7600
41
42
43
44
45
46

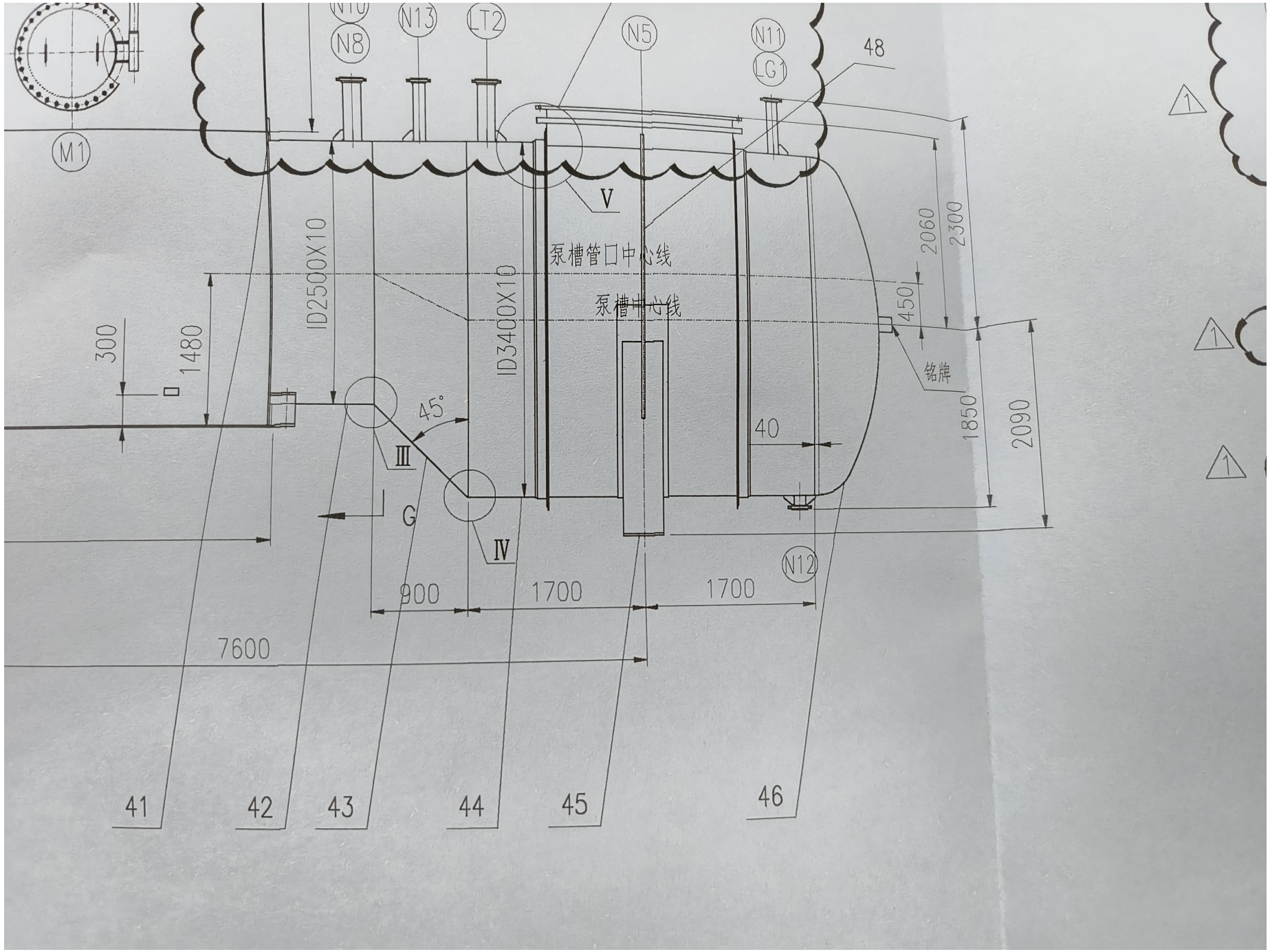
M1
N8
N13
LT2
N5
N11
LG1
48
V
泵槽管口中心线
泵槽中心线
ID2500X10
ID3400X10
300
1480
45°
Ⅲ
Ⅳ
G
40
2060
2300
450
铭牌
1850
2090
N12
900
1700
1700
7600
41
42
43
44
45
46

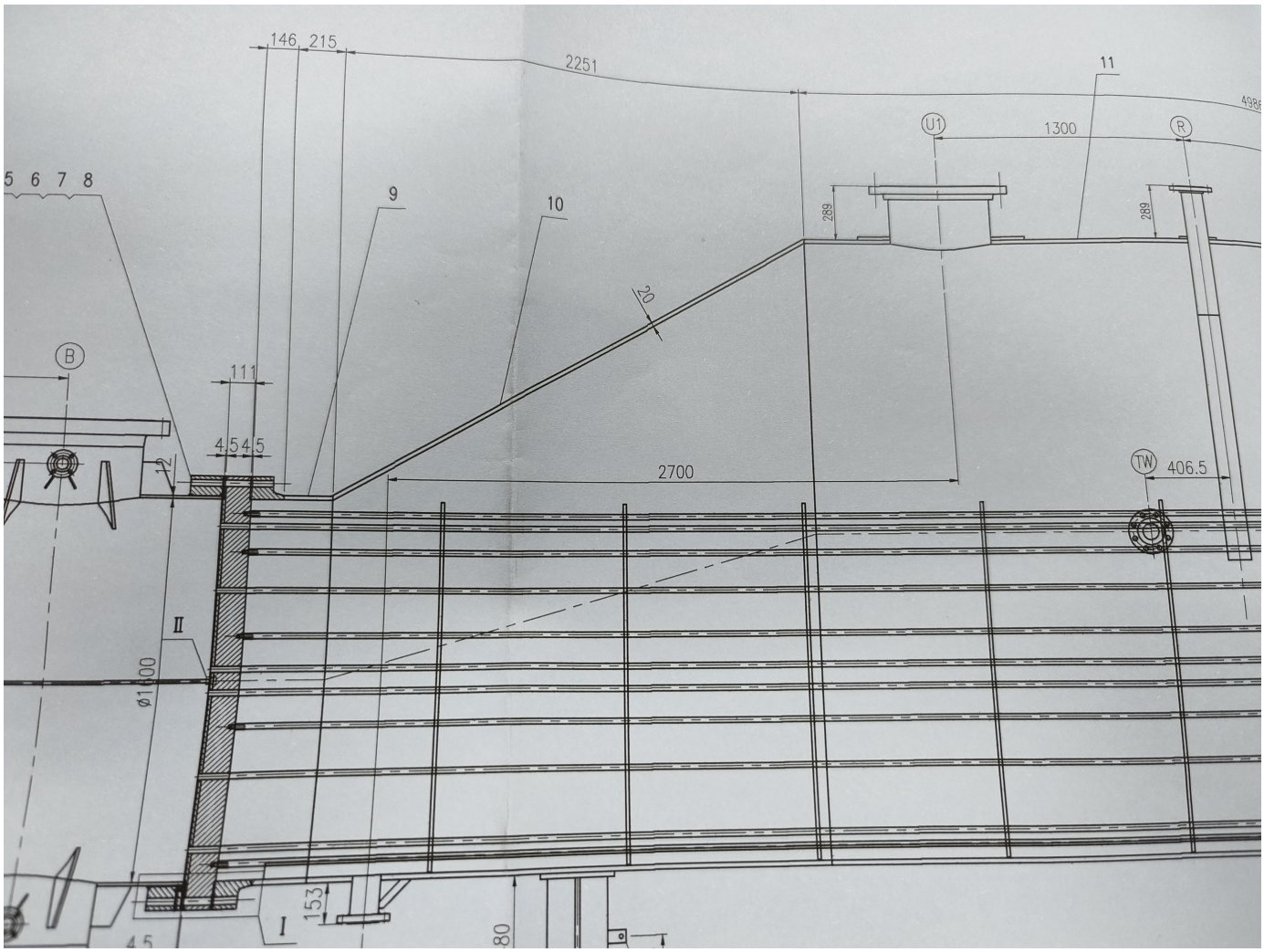
146
215
2251
11
U1
1300
R
5 6 7 8
9
10
289
289
20
B
111
4 5 4 5
12
2700
TW
406.5
II
ø1000
153
I
45
80